ARTEC Maschinenvertrieb • Inh. Frank Artinger • Kolpingstr. 8 • 86916 Kaufering

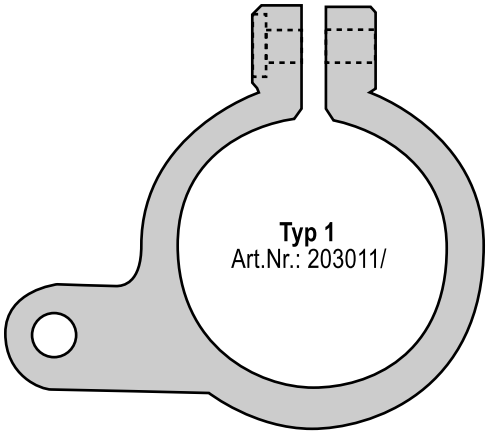

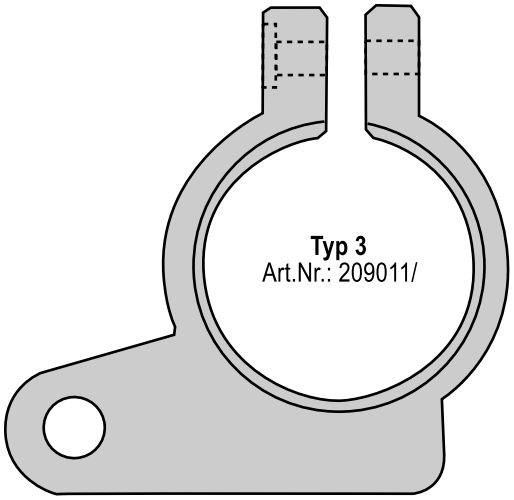

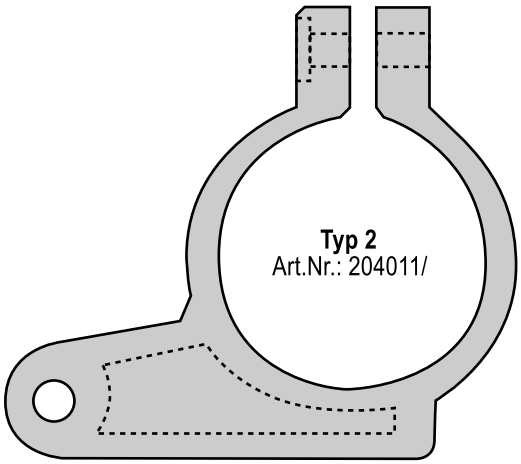

ARTEC
Maschinenvertrieb
Inh. Frank Artinger
Kolpingstr. 8
86916 Kaufering

Tel.: 0 81 91 / 6 54 61
Fax: 0 81 91 / 6 54 64
Email: info@ar-tec.de
Internet: www.ar-tec.de

USt.-IdNr.
DE 338438580

Steuernummer:
131/201/40633

Sparkasse Landsberg-Dießen
BLZ 700 520 60, Kto.-Nr. 2267 7306

BIC: BYLADEM1LLD
IBAN: DE05 7005 2060 0022 6773 06